11.02.06 - Kleiner Traum
Maßstab: 1:100

KINDT
Spielplatzeinrichtungen GmbH

Ansicht

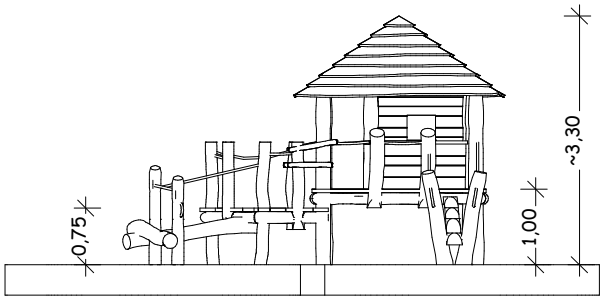

Draufsicht

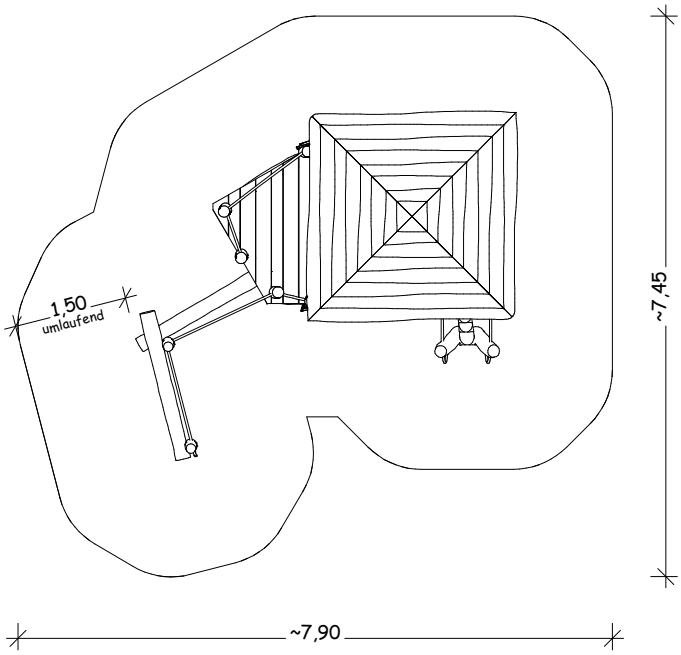

Perspektive

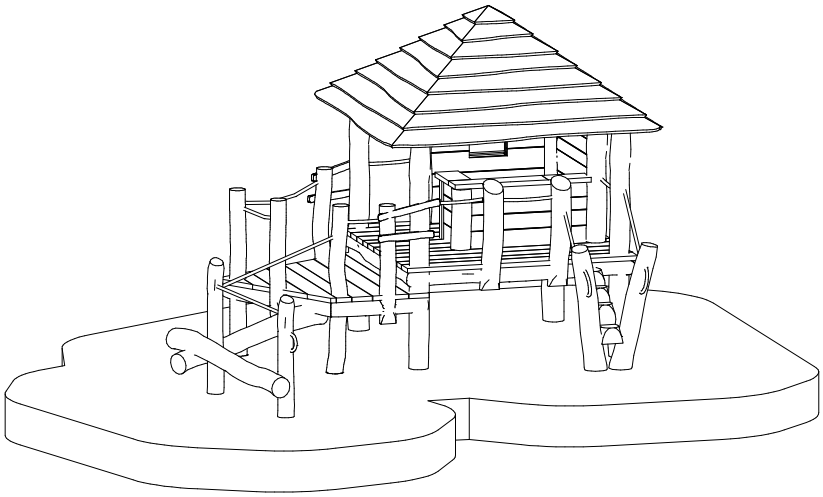

Bei allen Maßen handelt es sich um ca. Maße, die im Endprodukt geringfügig abweichen können, da wir mit naturgewachsenen Eichenhölzern arbeiten.